ԲԵՄԻ ՓԱՅՏՅԱ ԿՈՆՍՏՐՈՒԿՑԻԱ + 0.90

1-1

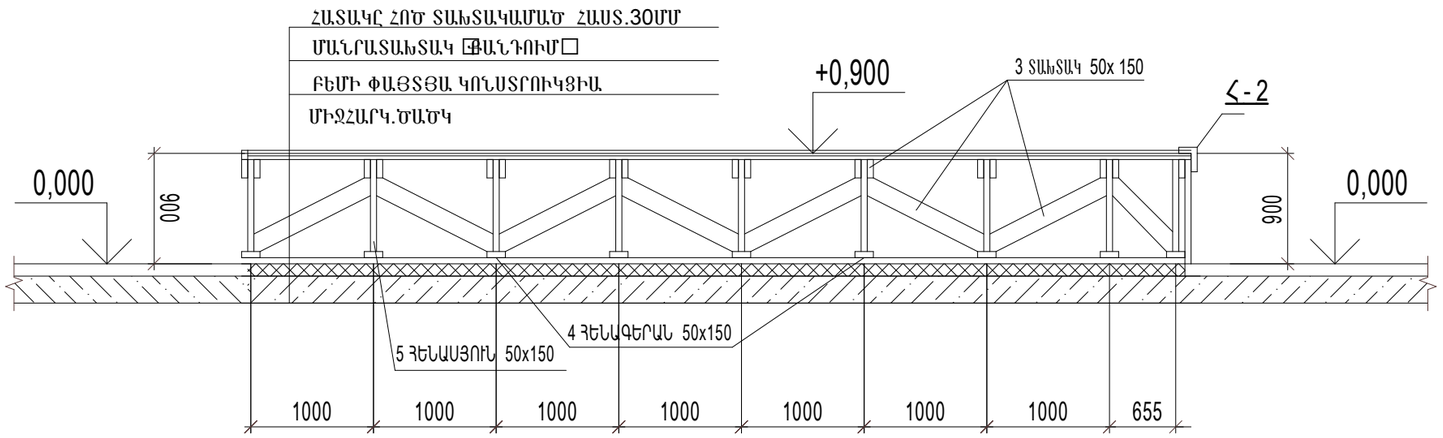

Հ-2

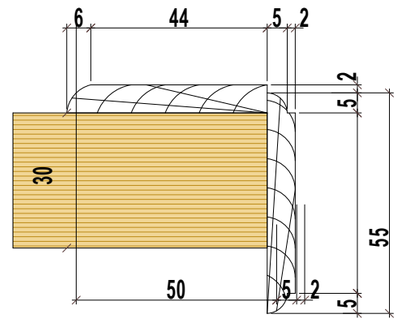

ԲԵՄԻ ՓԱՅՏՅԱ ԿՈՆՍՏՐՈՒԿՑԻԱ

ծավալաթերթ

N	Կատարվող աշխատանքներ	ծավալ / ՄԱԿ.	քանակ / ՄԱԿ.	Ընդամենը	
1	ՄԱՆՐԱՏԱԽՏԱԿ ՖԱՆԴՈՒՄ			77.82 ք.մ	
2	ՀԵՆԱՍՅՈՒՆ 50x150 Ֆորոգում 100mm	0.0075 մ^3	10	0.75 մ^3	
3	ՏԱՓԱԳԵՐԱՆ 50x150 Ֆորոգում 100mm	0.0075 մ^3	20	1.50 մ^3	
4	ՏԱԽՏԱԿԱՄԱԾ ՀԱՍՏ.30ՄՄ 30x150x1000 ՄՄ	0.0045 մ^3	77.82 ք.մ	2.33 մ^3	
5	ԲԵՄԻ ՃԱԿԱՏԱՅԻՆ ՀԱՏՎԱԾԻ ԵՐԵՍԱՊ. ՄԴՖ			14.0 ք.մ	

ԲՈԼՈՐ ՓԱՅՏՅԱ ԿՈՆՍՏՐ.ՄՇԱԿԵԼ ՀԱԿԱՆԵԽԻՋ ՀԵՂՈՒԿՈՎ

	Երևան քաղաքի Շենգավիթ վարչական շրջանի Ա.Տիգրանյանի անվան երաժշտական դպրոցի հիմնանորոգման նախագիծ			ՊԱՏՎԵՐ № «ԵՔ-ՊԸԱՇՁԲ-13/62»	
			Ճարտարապետաշինարարական	Փուլ / Թերթ / Թերթեր	
ՏՆՕՐԵՆ	Լ. ԳՐԻԳՈՐՅԱՆ		ԲԵՄԻ ՓԱՅՏՅԱ ԿՈՆՍՏՐՈՒԿՑԻԱ ծավալաթերթ	ԱՆ / ՃՇ-11 / 17	
ՆԱԽԱԳԾԵՑ	Վ.ԹՈՒՄԱՆՅԱՆ			«Թ.Ա.Հ.Գ.Գրիգ» ՍՊԸ	